190 ՄՄ ՀԱՍՏ. ՄԻՋՆՈՐՄՆԵՐԻ ԱՄՐԱՆԱՎՈՐՄԱՆ ԵՎ ԱՄՐԱՑՄԱՆ ԴՐՎԱԳ

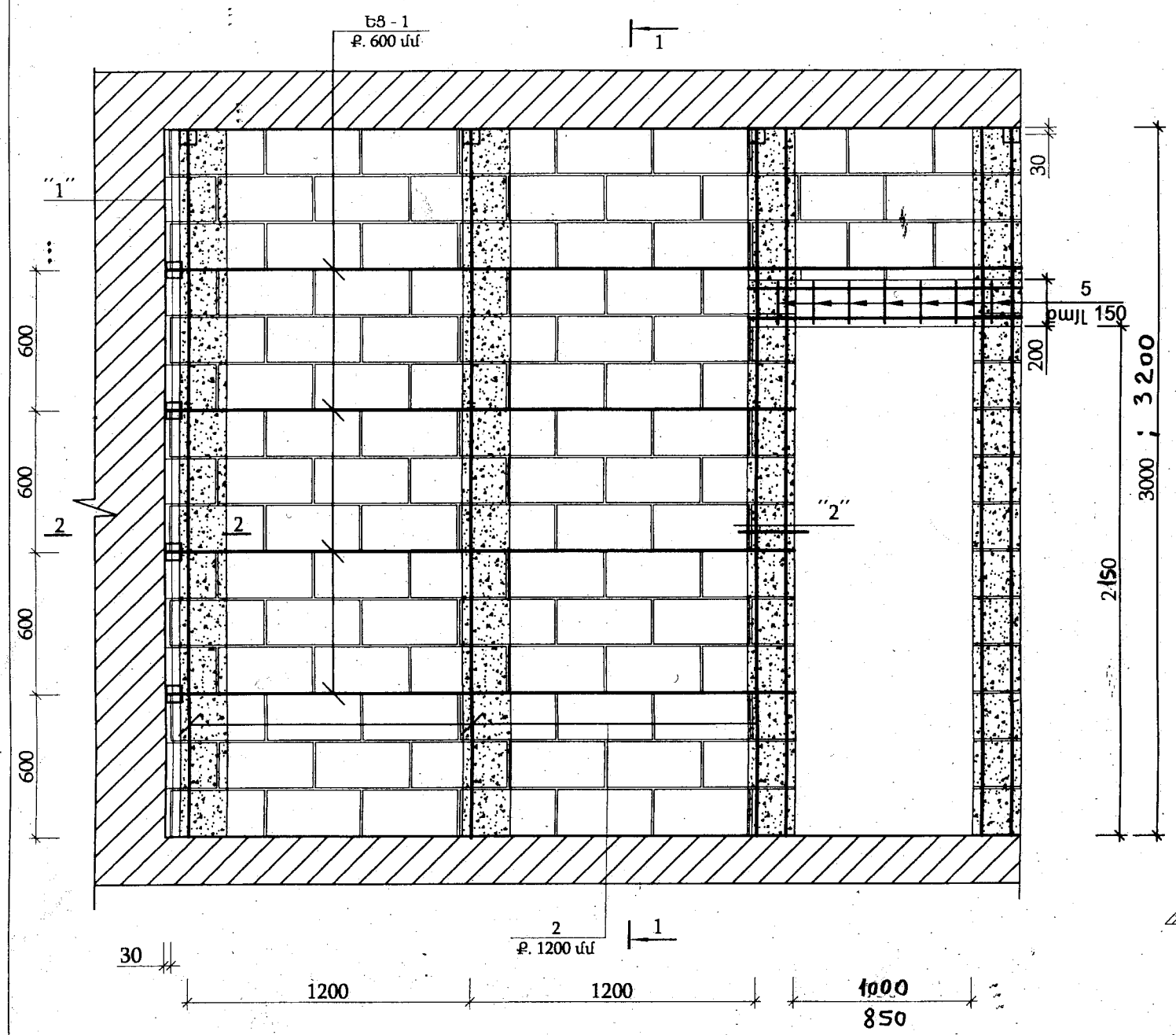

ԿՏՐՎԱԾՔ 1-1

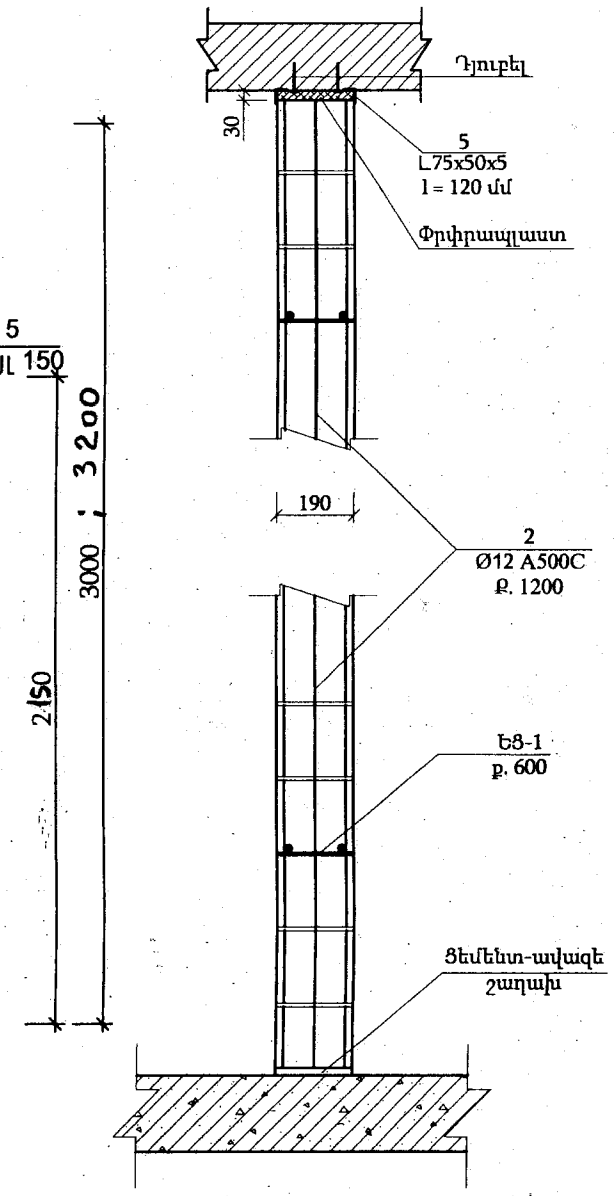

ՀԱՆԳՈՒՅՑ 1

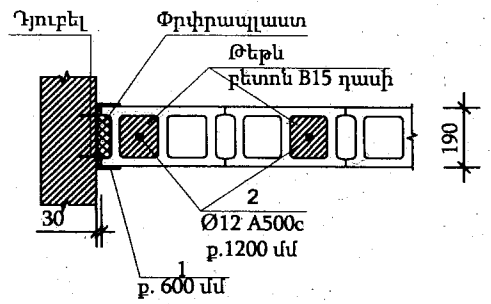

ՀԱՆԳՈՒՅՑ 2

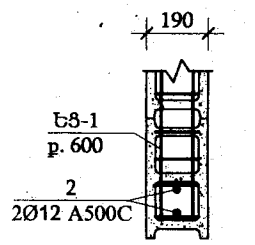

Բարավոր 1

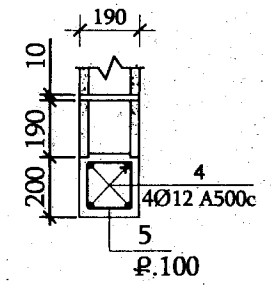

ԵՌԱԿՑՎԱԾ ՑԱՆՑ ԵՑ-1

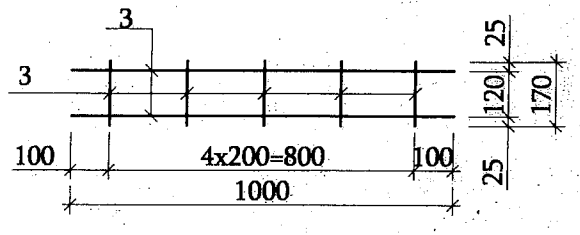

ՀԻՄՔԻ ՀԱՆԳՈՒՅՑ

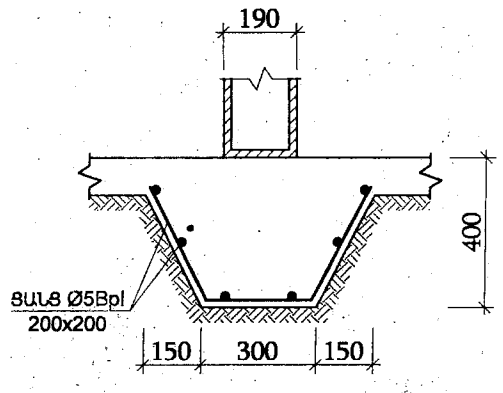

ՆՅՈՒԹԵՐԻ ԾԱԽՍԻ ՄԱՍՆԱԳԻՐ

ԴԻՐՔ	ՆՇԱՆԱԿՈՒՄ	ԱՆՎԱՆՈՒՄ	ՔԱՆԱԿ	ԷԼԵՄԵՆՏԻ ՔԱՇԸ	ԷԼԵՄ.ՔԱՇԸ ԿԳ
		ՄԻՋՆՈՐՄՆԵՐ		14,5 մ³	
1		L 80x50x5 L =120	12.0	0.6	72,0
2		Ø 12 A500c Σ L =80,0 գ.մ.	—	—	80,0
3	ԵՑ-1 /104,0գ.մ/	Ø 5 Bp-I Σ L =2.85 գ.մ.	—	0.5	52,0
4		Ø 12 A500c l= 1300 մմ	2.0	1,2	24,0
5		Ø 6 AI l=750 մմ	30	0.2	6,0
		ՄԻՋՈՐՄ ԹԵԹԵՎ ԲԵՏՈՆ B15 ԴԱՍԻ V = 1,8մ³			
		ԲԱՐԱՎՈՐ ԲԵՏՈՆ B15 ԴԱՍԻ V = 0,3մ³			
		ՄԻԱՁՈՒՅԼ ՀԻՄՔ			
		ԱՄՐԱՆ Ø5Bp-I Σ L =290,0գ.մ.	—	—	45,0
		ԲԵՏՈՆ B15 ԴԱՍԻ V =3,5մ³			

ԾԱՆՈԹՈՒԹՅՈՒՆ

1. ՀԵՐՄԵՏԻԿ ԱՄՈՐՏԻԶԱՑՆՈՂ ՄԻՋԱԴԻՐՆԵՐԸ ՀԱԿԱՍԵՑՍՄԻԿ ԿԱՐԵՐԻ ԱՄԲՈՂՋ ԵՐԿԱՐՈՒԹՅԱՄԲ ԵՎ ԲԱՐՁՐՈՒԹՅԱՄԲ ԻՐԱԿԱՆԱՑՆԵԼ ՓՐՓՐԱՊԼԱՍՏՈՎ, δ = 30 ՄՄ -10,0մ²
2. ՄԻՋՆՈՐՄՆԵՐԻ ԱՄՐԱՆԱՎՈՐՄԱՆ ԺԱՄԱՆԱԿ ԱՊԱՀՈՎԵԼ ՀՈՐԻԶՈՆԱԿԱՆ ԵՎ ՌՈՂՂԱՀԱՅԱՑ ԱՄՐԱՆՆԵՐԻ ԱՆԸՆԴՀԱՏՈՒԹՅՈՒՆԸ
3. ՆԵՐԴԻՐՆԵՐԸ ՄԻՆՉԵՎ ՍՎԱՂԵԼԸ ՆԵՐԿԵԼ ՅՈՒՂԱՆԵՐԿՈՎ 2 ԱՆԳԱՄ:

ՏՆՕՐԵՆ	Մ.ՀՈՒՄՆՅԱՆ		TGQ - 07 ԾԱՂԿԱՇԵՆԻ ՄԻՋՆԱԿԱՐԳ ԴՊՐՈՑԻ ՎԵՐԱԿԱՌՈՒՑՈՒՄ		
ՆԳՁ	Ն.ՍՏԵՓԱՆՅԱՆ				
ՆԱԽԱԳԾԵՑ	Ն.ՍՏԵՓԱՆՅԱՆ		ՃԱՐՏԱՐԱՊԵՏԱՇԻՆԱՐԱՐԱԿԱՆ ՄԱՍ	ՓՈՒԼ	ԹԵՐԹ	ԹԵՐԹԵՐ
ՍՏՈՒԳԵՑ	Ն.ՍՏԵՓԱՆՅԱՆ			ԱՆ	ՃԾ-54	59
			190մմ ՄԻՋՆՈՐՄԵՐԻ ԱՄՐԱՆԱՎՈՐՄԱՆ ԵՎ ԱՄՐԱԿԱՊՄԱՆ ԴՐՎԱԳ:	«ՄԱՌԱ ԵՎ ԴՈՒՍՏԵՐ» ՍՊԸ	